Sillón de espera Diana (doble)

ref: SE002-2

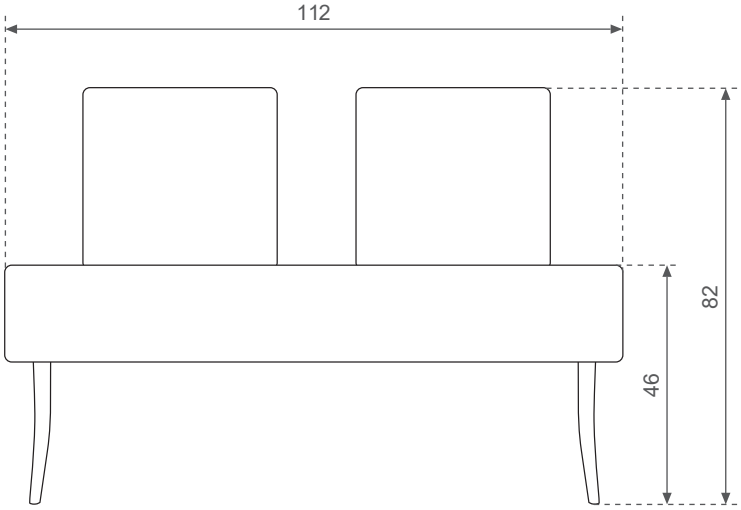

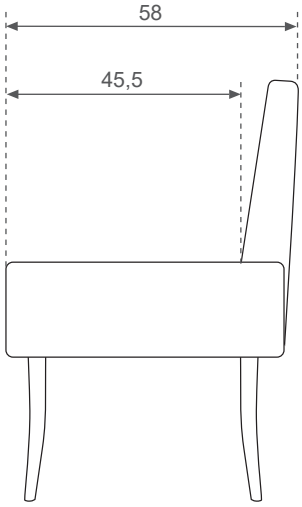

ESPECIFICACIONES DEL ARTÍCULO / GOOD SPECIFICATIONS / SPECIFICACIONE MERCI

Ancho Widht Larghezza cm	**Alto** Height Altezza cm	**Fondo** Lenght Lunghezza cm	**Peso Neto** Net Weight Peso Netto kg	**Nº de bultos** N. of packages Nº dei Colii
58	82	112	29	1

ESPECIFICACIONES DEL EMBALAJE / PACKAGING SPECIFICATIONS / SPECIFICACIONE IMBALAGGIO

Ancho Widht Larghezza cm	**Alto** Height Altezza cm	**Fondo** Lenght Lunghezza cm	**Peso Bruto** Gross Weight Peso Lordo kg	**Bulto** Package Pachetto	**Contenido** Content Contenuto	**CBM**
56	22	120	18,5	1	SE002-2	0,148
56	14	43	11,5	2	SE002-2	0,066

OBSERVACIONES / COMMENTS / COMMENTI

- Patas cromadas.
- Tapicería de serie: negro NG3
- Tapicería opcional: cualquier color de la carta (consultar).
- Densidad espuma: 35-40kg.

ESPECIFICACIONES DE TAPICERÍA BICOLOR

Modelo: Diana 2 puestos

Área Color A	Área Color B	Observaciones
		*El hilo de las costuras será de un solo color, igual al color del **Área A** o al color del **Área B**, según elija el cliente.*

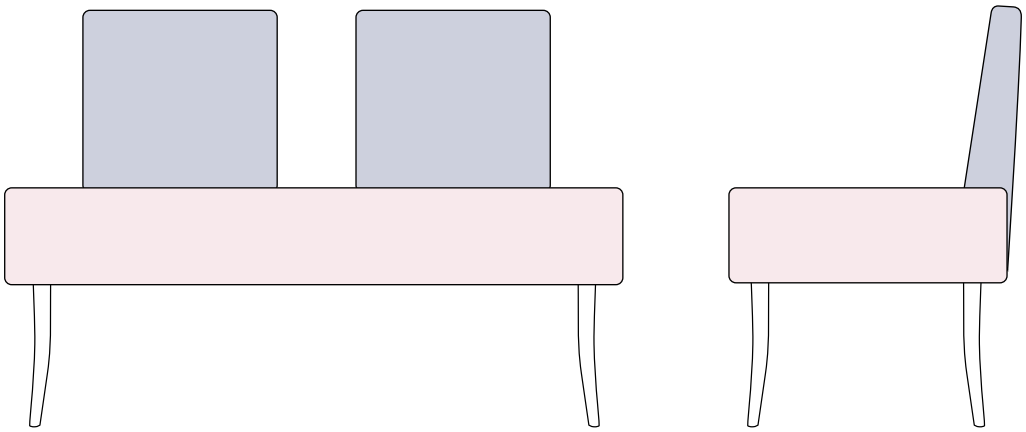

OPCIONES DE COLOR **ÁREA A Y B**

Negro	Expreso	Lima	Frambuesa	Rubí	Marfil	Blanco estética	Fiorella	Taupé	Taupé beige	Capitoné	Capitoné marrón
Azul classic	Marino classic	Marrón classic	Rojo classic	Verde classic	Burdeos metalizado	Marrón metalizado	Marrón vintage	Negro vintage	Golden	Praliné	Beige
Azul emp. soft	Mostaza soft	Azul prof. soft	Borgoña soft	Grafito soft	Grafito pat. soft	Piedra soft	Piedra pat. soft				

OPCIONES DE COLOR **HILO DE COSTURAS**

Hilo Color Área A		Hilo Color Área B	