Lavacabezas Adonis

ref: 73000

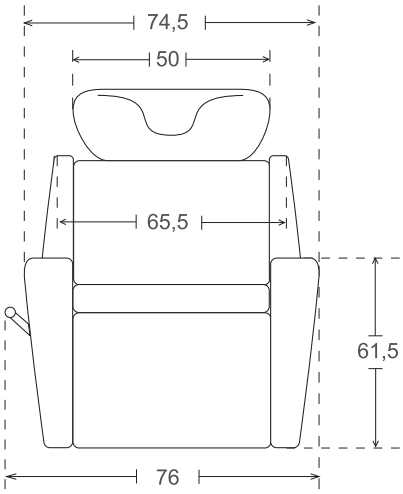

PLANO PLANTA
EMPLAZAMIENTO FONTANERÍA

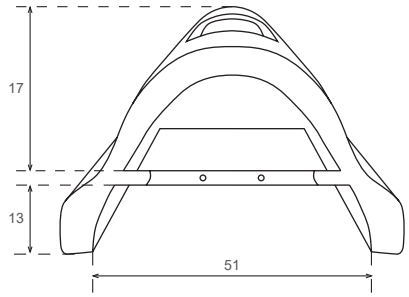

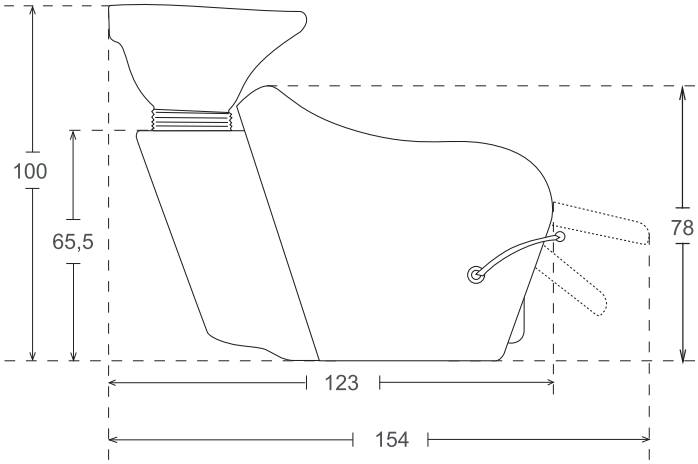

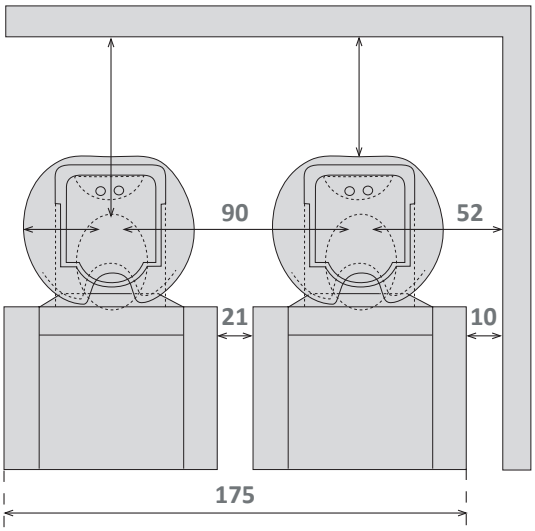

ESPECIFICACIONES DEL ARTÍCULO / GOOD SPECIFICATIONS / SPECIFICACIONE MERCI

Ancho Widht Larghezza cm	**Alto** Height Altezza cm	**Fondo** Lenght Lunghezza cm	**Peso Neto** Net Weight Peso Netto kg	**Nº de bultos** N. of packages Nº dei Colii
76	100	154	65	1

ESPECIFICACIONES DEL EMBALAJE / PACKAGING SPECIFICATIONS / SPECIFICACIONE IMBALAGGIO

Ancho Widht Larghezza cm	**Alto** Height Altezza cm	**Fondo** Lenght Lunghezza cm	**Peso Bruto** Gross Weight Peso Lordo kg	**Bulto** Package Pachetto	**Contenido** Content Contenuto	**CBM**
78	106	131	69	1	Lavacabezas	0,83

COMPOSICIÓN / COMPOSITION / COMPOSIZIONE

Cantidad Quantity Quantitá	**Referencia** Reference Riferimento	**Descripción** Description Descrizione
1	73000	LAVACABEZAS ADONIS

OBSERVACIONES / COMMENTS / COMMENTI

- Las medidas incluyen el mueble separador.

ESPECIFICACIONES DE TAPICERÍA BICOLOR

Modelo: Adonis

Área Color A	Área Color B	Observaciones
		El hilo de las costuras será de un solo color, igual al color del **Área A** o al color del **Área B**, según elija el cliente.

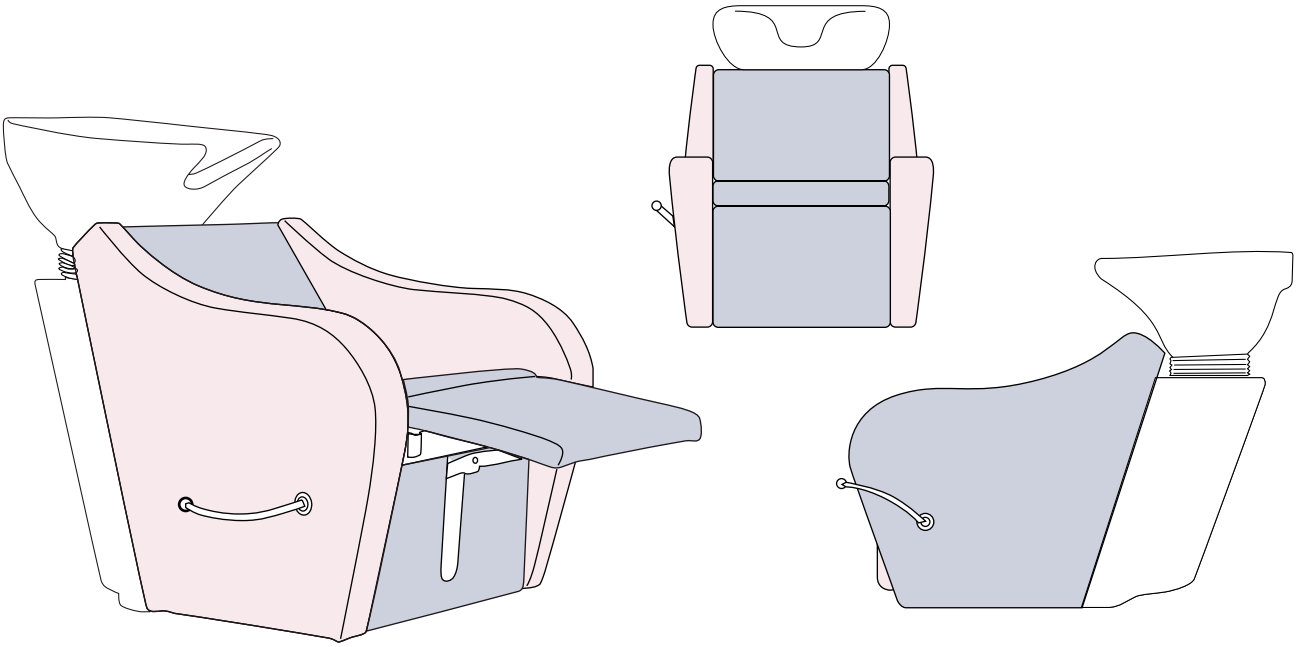

OPCIONES DE COLOR **ÁREA A Y B**

Negro	Expreso	Lima	Frambuesa	Rubí	Marfil	Blanco estética	Fiorella	Taupé	Taupé beige	Capitoné	Capitoné marrón
Azul classic	Marino classic	Marrón classic	Rojo classic	Verde classic	Burdeos metalizado	Marrón metalizado	Marrón vintage	Negro vintage	Golden	Praliné	Beige
Azul emp. soft	Mostaza soft	Azul prof. soft	Borgoña soft	Grafito soft	Grafito pat. soft	Piedra soft	Piedra pat. soft				

OPCIONES DE COLOR **HILO DE COSTURAS**

Hilo Color Área A

Hilo Color Área B

Distanciador Adonis

ref: DISTAN73

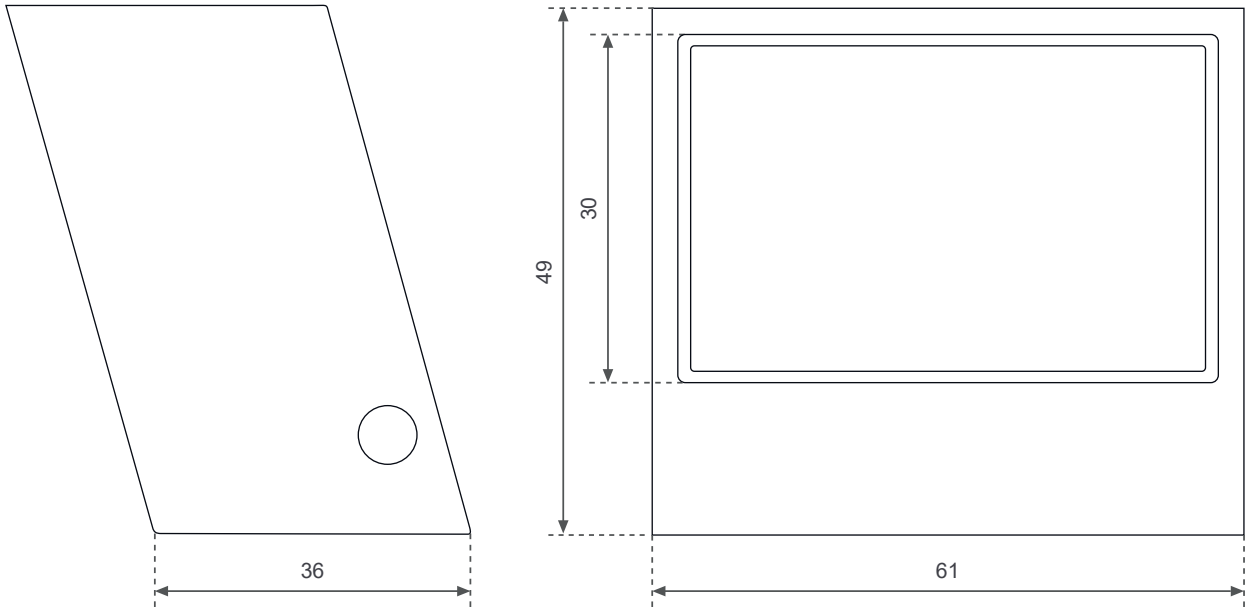

ESPECIFICACIONES DEL ARTÍCULO / GOOD SPECIFICATIONS / SPECIFICACIONE MERCI

Ancho Widht Larghezza	Alto Height Altezza	Fondo Lenght Lunghezza	Peso Neto Net Weight Peso Netto	Nº de bultos N. of packages Nº dei Colii
cm	cm	cm	kg	
61	49	36	6	1

ESPECIFICACIONES DEL EMBALAJE / PACKAGING SPECIFICATIONS / SPECIFICACIONE IMBALAGGIO

Ancho Widht Larghezza	Alto Height Altezza	Fondo Lenght Lunghezza	Peso Bruto Gross Weight Peso Lordo	Bulto Package Pachetto	Contenido Content Contenuto	CBM
cm	cm	cm	kg			
63	51	51	7,5	1	DISTAN73	0,164

OBSERVACIONES / COMMENTS / COMMENTI

- Modelo blanco: ref. DISTAN73.
- Fibra de vidrio.
- Montaje:

Presentar el separador junto a 2 lavacabezas.
Fijar al suelo ambos lavacabezas.
El mueble separador queda encajado entre ambos.

Lavacabezas Adonis

ref: 73000

Instrucciones de montaje

italor

- Lea atentamente este manual de instrucciones y montaje antes del primer uso y consérvelo para posteriores consultas. Retire cuidadosamente todos los componentes de la caja.

- Paso a paso:

MONTAJE DEL DESAGÜE

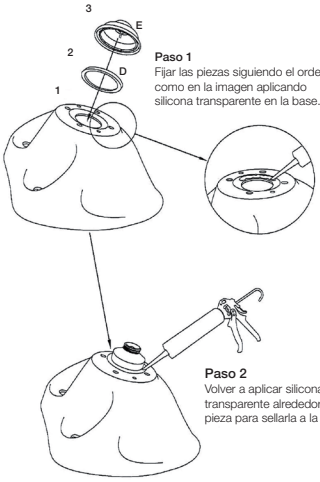

Paso 1
Fijar las piezas siguiendo el orden como en la imagen aplicando silicona transparente en la base.

Paso 2
Volver a aplicar silicona transparente alrededor de la pieza para sellarla a la poza.

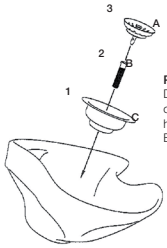

Paso 3
Damos la vuelta a la poza y colocamos la pieza **A** en el hueco de la poza.
Enroscamos la pieza **B** en la **E**.

MONTAJE DEL BASCULANTE

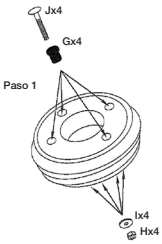

Paso 1
Unimos las piezas **J** y **G** en los huecos del basculante.

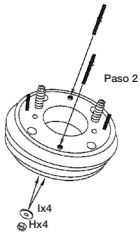

Paso 2
Por la otra cara enroscamos las varillas **F** en los huecos correspondientes.

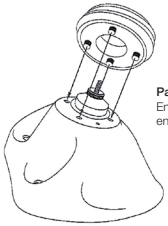

Paso 3
Encajamos los tacos de goma en los huecos de la poza.

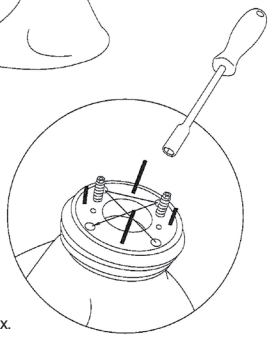

Paso 4
Ayudándonos de una llave de tubo manual ajustamos las tuercas **H** de los tacos de goma.

Importante: Siempre realizar el ajuste en forma de cruz o X.

LAVACABEZAS ADONIS

RECOMENDACIONES DE MONTAJE, USO Y MANTENIMIENTO

Es muy importante en cuanto al uso de estos productos que se lean con detenimiento las instrucciones que acompañan a los mismos, y proceder a desembalarlo cuidadosamente, evitando golpes o el uso de tijeras o cutter.

Recomendamos que se asegure de que el producto está montado de conformidad con las instrucciones mencionadas antes de su uso, del mismo modo, recordamos que se trata de productos destinados al uso profesional. Los niños deberán estar supervisados en todo momento con el objetivo de que no jueguen con estos dispositivos.

EN CUANTO AL MANTENIMIENTO DE LOS SILLONES QUE COMPONEN ESTE PRODUCTO. La limpieza de los tapizados que componen nuestros productos durante su vida útil en el uso diario de los mismos, debe realizarse de manera regular ayudándose de un paño suave ligeramente húmedo con una mezcla de agua y jabón neutro y otro paño seco para eliminar los restos de humedad para optimizar la vida de los materiales que componen estos productos. Especialmente desaconsejamos el uso de disolventes y detergentes y/o tejidos industriales o agresivos para dichos materiales, que acortarán la vida de los mencionados materiales.

Partes mecánicas y metálicas, se recomienda la no manipulación de las partes mecánicas que componen este artículo, tales como la bomba o los mecanismos que permiten la movilidad del artículo, en caso de fallo o rotura de las mencionadas partes proceda a ponerse en contacto con su distribuidor. El mantenimiento y limpieza de las partes metálicas podrá realizarse de la misma manera que la limpieza del tapizado, evitando la humedad de dichas partes durante un tiempo prolongado.

ACLARACIONES

En relación al montaje de estos muebles, se deben respetar los espacios mínimos recomendados por el fabricante con el objeto de que se pueda constituir un espacio de trabajo cómodo que permita realizar las labores de peluquería sin problemas.

Así pues, recomendaremos que la instalación de estos artículos sea realizada por profesionales que puedan garantizar la adecuación de la instalación.

Se recomienda que cada uno de los lavacabezas incluya llave de paso para el agua e incluya un sifón para su mejor mantenimiento.

MONTAJE

- Para acceder al interior del mueble, retirar puerta trasera.
- Para la sustitución de la poza, acceder por esta puerta y aflojar las 4 tuercas de anclaje. Desconectar desagüe y latiguillos de agua.
- Una vez situado en su emplazamiento. Fijar al suelo.

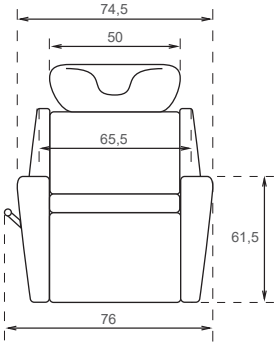

PLANO PLANTA
EMPLAZAMIENTO FONTANERÍA

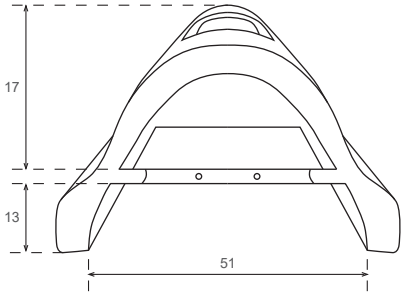

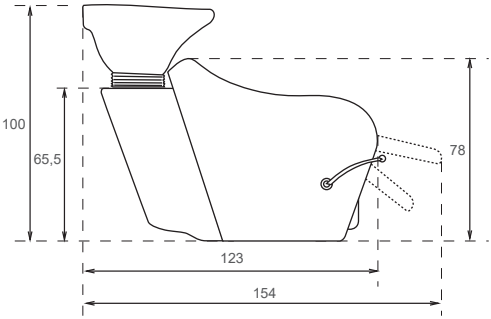

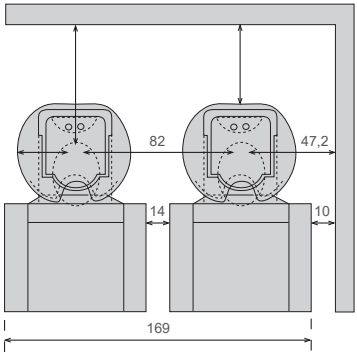

ITALORCA, S.L.
Pol. Ind. Saprelorca. Buzón 72
Avda. Río Guadalentín, D14
30817 Lorca (Murcia)

Tlf. Sede Central: 968 476 411
Mail: italor@italor-spain.com

Contacto comercial
Tlf.: 636 398 099
Mail: comercial@italor-spain.com

Atención Técnica al Cliente
Tlf.: 671 685 758
Mail: sat@italor-spain.com

www.italor-spain.com